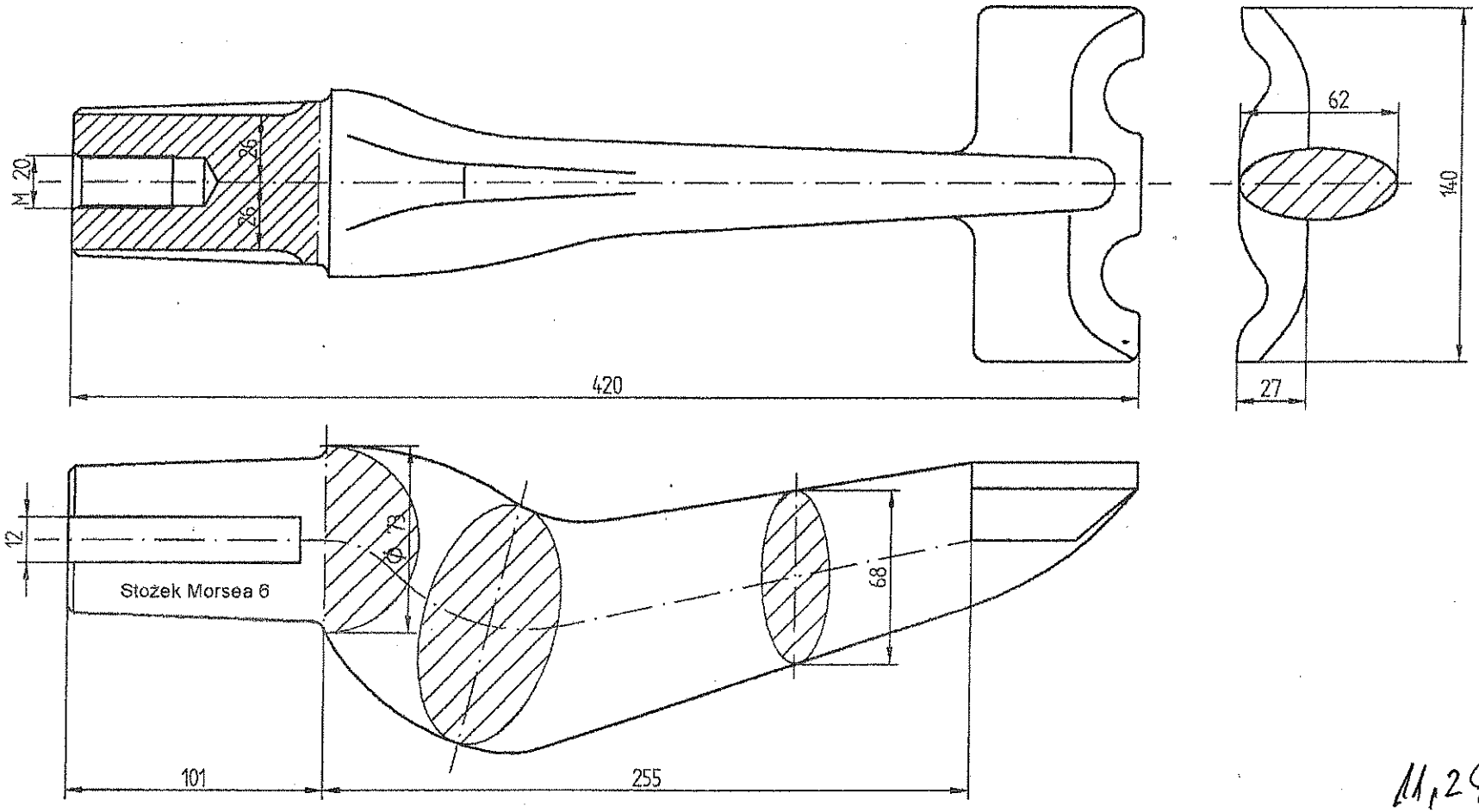

11,29s

Ilość sztuk	Nazwa części (zespołu)	Nr rys. lub normy	Znak	Norma	Materiał	Ciężar	Uwagi

Rysunek ofertowy

Konstruował	Hudak		05/04
Rysował	Hudak		05/04
Sprawdził	Maroszek		05/04
Kontrolą norm	Czubak		05/04
Zatwierdził	inż.Kania		05/04

KUŹNIA OSTRÓW WIELKOPOLSKI
Spółka z o.o.
ul Wrocławska 93
63-400 Ostrów Wielkopolski
(5)

Nr odkuwki **1035**

Seria typ

Format **A3**

Podziałka 1:1

Ciężar kompletu

Ark./Ilość

Nazwa **Podbijak**