20 H 11	+ 0,130 − 0

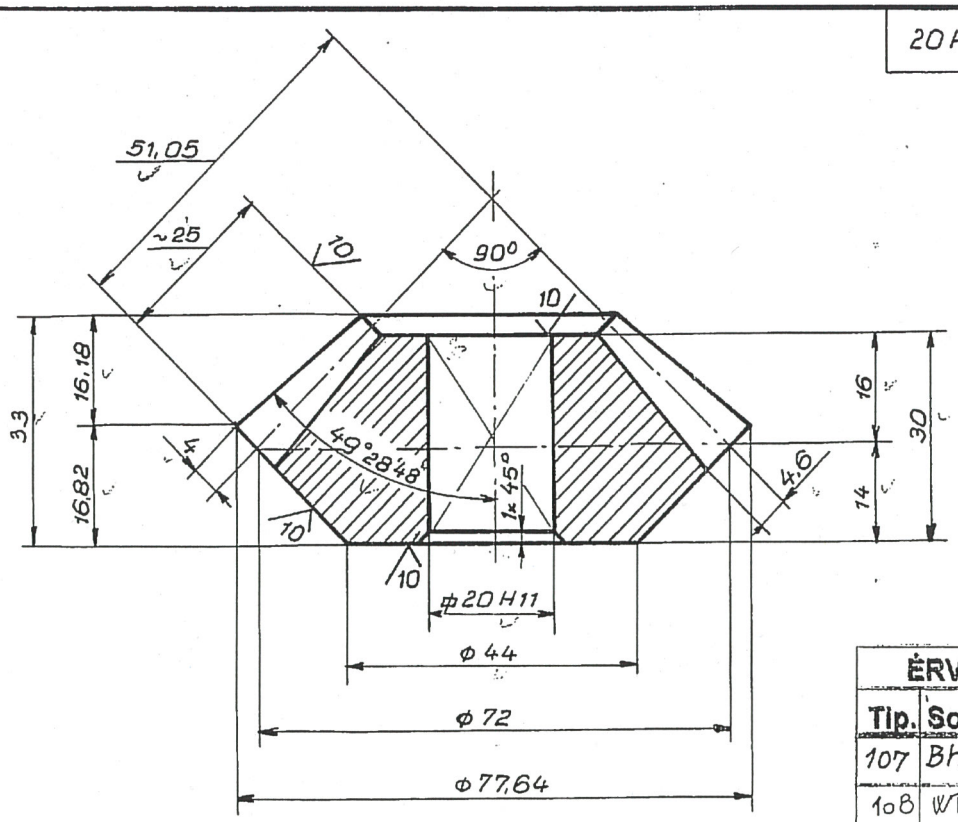

ÉRVÉNYES		
Tip.	Sor.	Vasút
107	Bhv	MÁV
108	WRR	MÁV

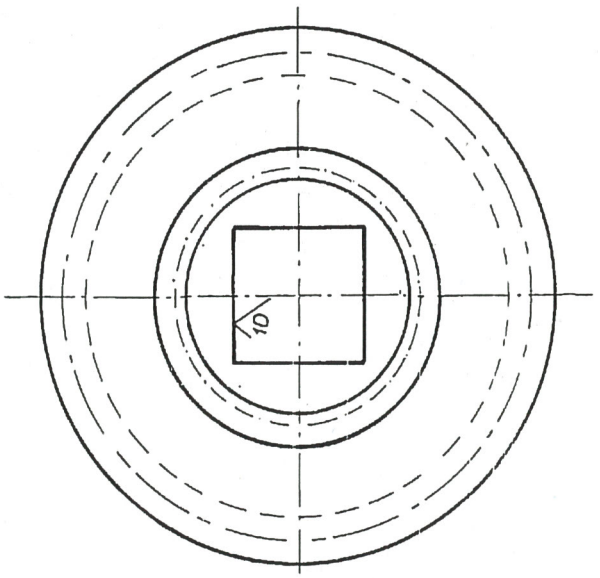

Fogszám: 18

Modul: 4

Kuzme

282-083

B-metál left

Bhv

CYTE eng Nagy Peter 14.11.26

					Kúpfogaskerék	ϕ77,64×30	MSZ 357		B 50B
Darabszám					Megnevezés	Méret	Alak. Anyag Csatvány	Anyag minőség	Hivatkozási rajz Megjegyzés
			Kissné 71. x. 8. Gyor 1971 XII 13		Tipus: Ag „Y"		Mérettelen: 1:1		
			71. XII. 6. Hidvegi 71. XII. 13 Gyor		Kúpfogaskerék		35 cs.		7/35
			Wagi XII. 14		21-07.002				
							21-07.020		