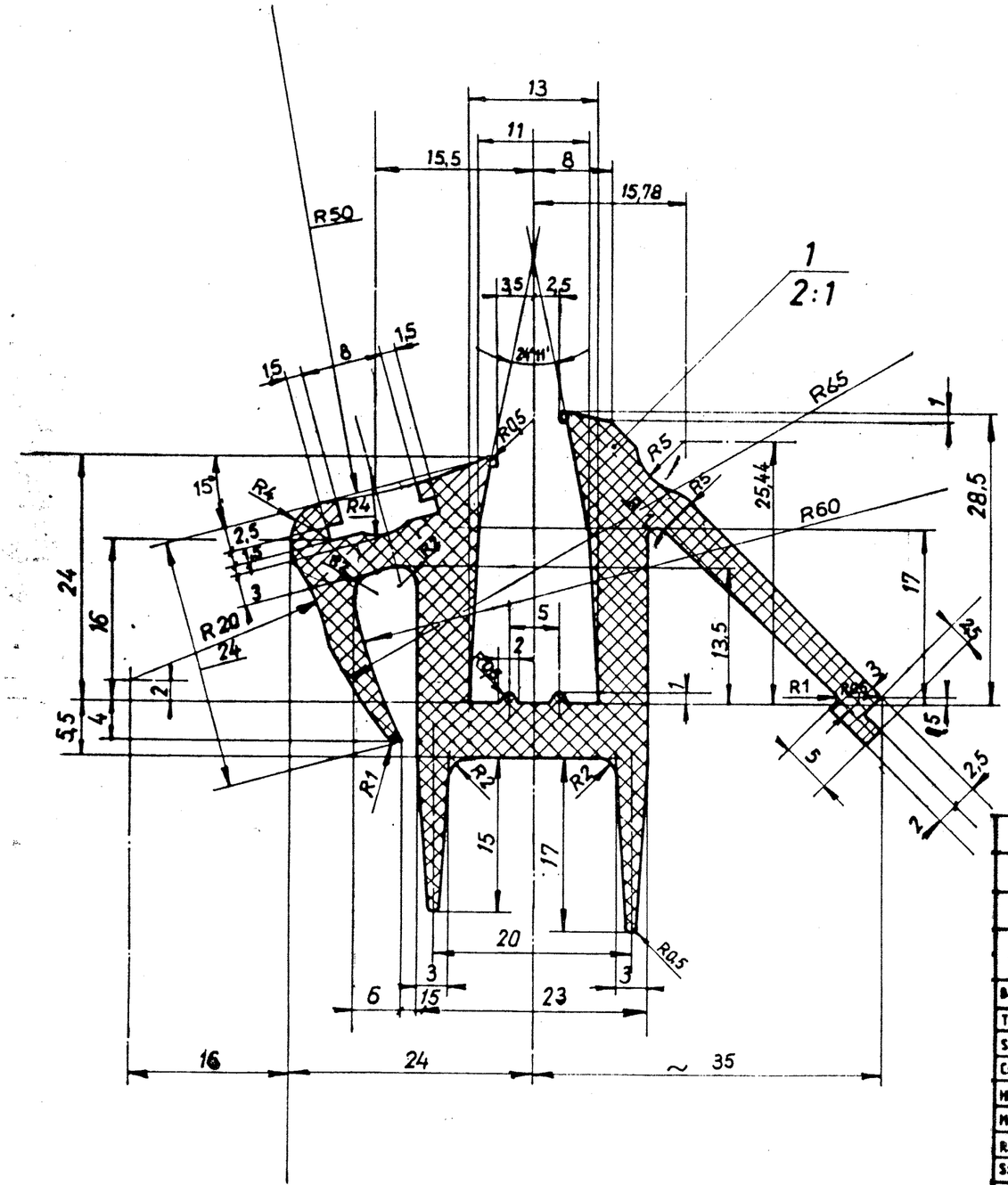

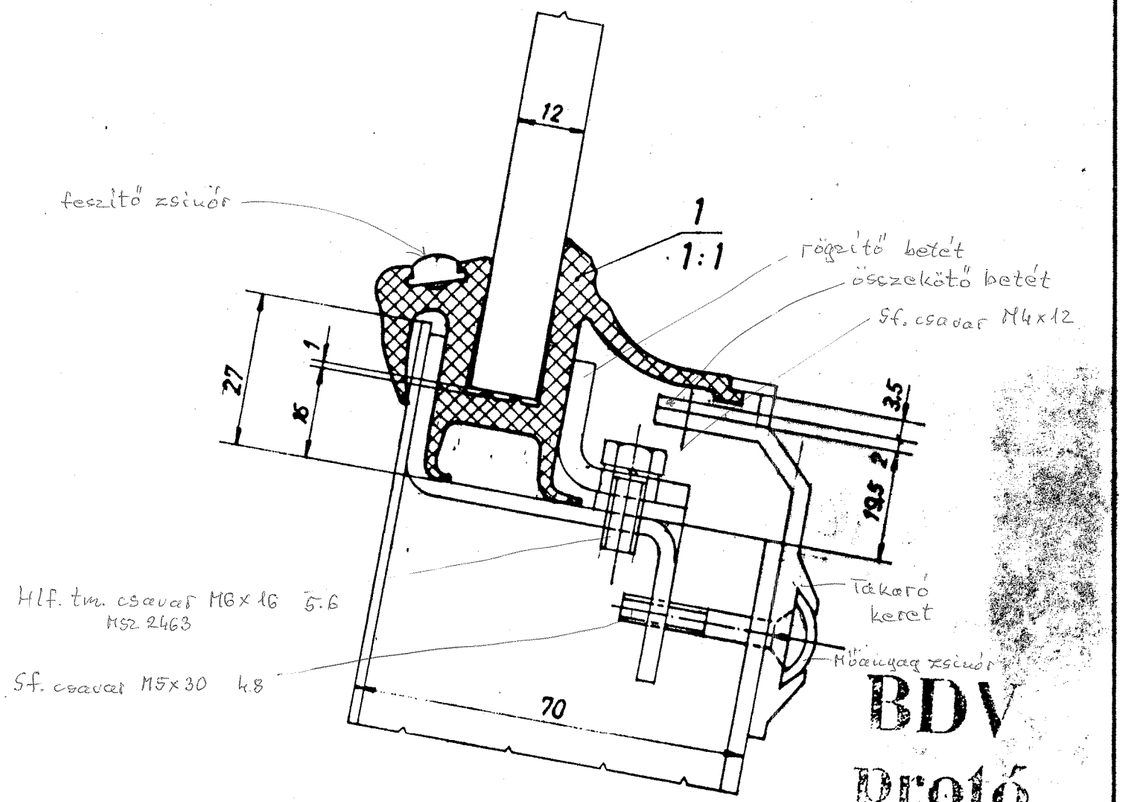

BDV
protó

		3								
		2								
		1		Tömítőzsinór	Trop 60		130 kg/m		szín: fehete	
Db	Ábra-hely	Ábra-szám	Megnevezés		Anyagminőség	Méret, rajz-, vagy hivatkozási szám	db	össz tömeg/kg	Megjegyzés	Techn. jel

Beosztás	Kelt	Név	Kézjegy
Tervező	1985	Kékongin	
Szerkesztő	08		
Csop. vez.	1985 VI.6.	Kertész	
Hidag tech.			
Melag tech.			
Rajz. ell.	85 08	Tóth L.	
Szabv. ell.			
Ov. Főkr.		Bayer J.	
Műszaki			
Műszaki ell.			
Iroda vez.		Nemeda L.	

Típus

Tárgy: Homlokablakhoz

Tömítőzsinór

Vonatkozó rajz | Felhasznált rajz

Méretarány: 2:1

Össztömeg: kg

Ganz Mávag BUDAPEST

Vasúti Jármütervezés

1001-205800

Mód. jelz.

Lapok száma: 1 | 1 sz. lap

15/25

mikrofilmezve