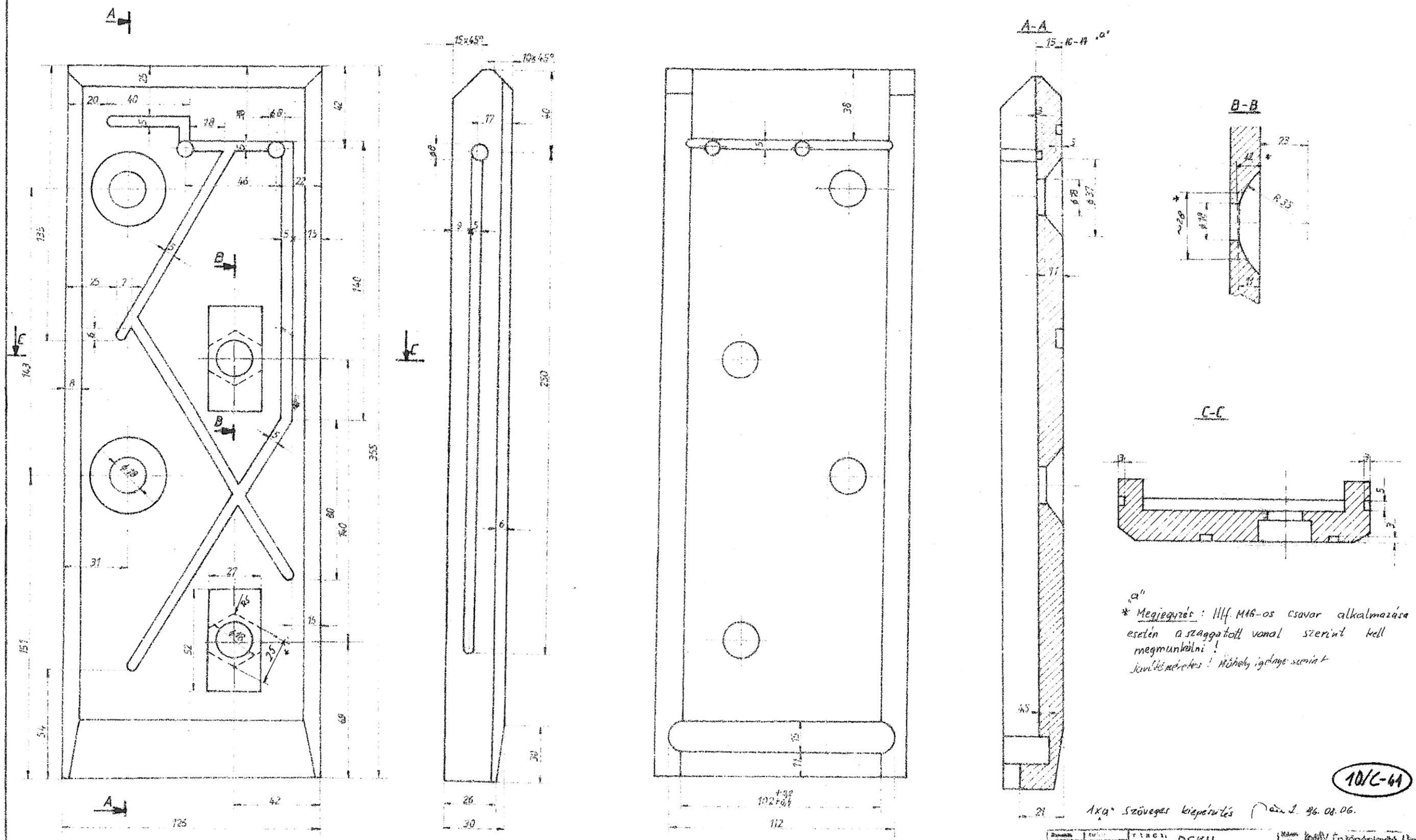

„a"
* Megjegyzés: Hlf. M16-os csavar alkalmazása esetén a szaggatott vonal szerint kell megmunkálni!
Javítóméretes! Hőhely igénye szerint

10/C-41

1x„a" Szöveges kiepészítés [illegible] 96.08.06.

	DGKU FUTÓMŰ Csúszólap II.	1:1	MÁV Építőgépjavító Üzem
		Bkg	JK-46-13.0.0-02
		A80	

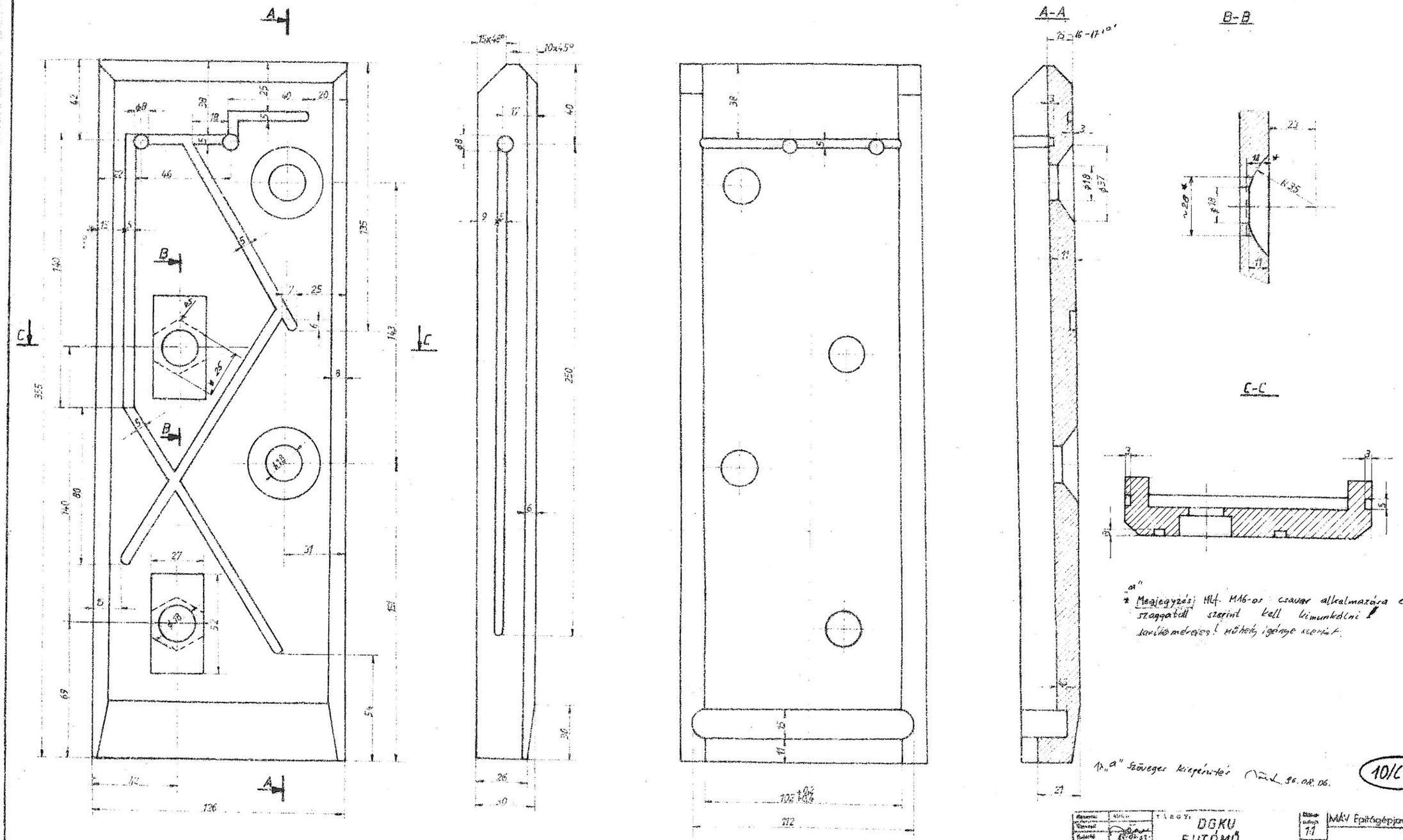

"a"
* Megjegyzés: Hlf. M16-os csavar alkalmazása esetén a szaggatott szerint kell kimunkálni! Javítómérőes! Műhely igénye szerint.

1x „a" Szöveges kiegészítés 96.08.06.

10/C-40

TÁRGY: DGKU FUTÓMŰ Csúszólap I.	1:1	MÁV Építőgépjavító Üzem	
	15 kg	JK-46-13-0-0-01	
	GGG 60 DIN 16 91		