OLDALNÉZET 1:50
(kiterített nézet)

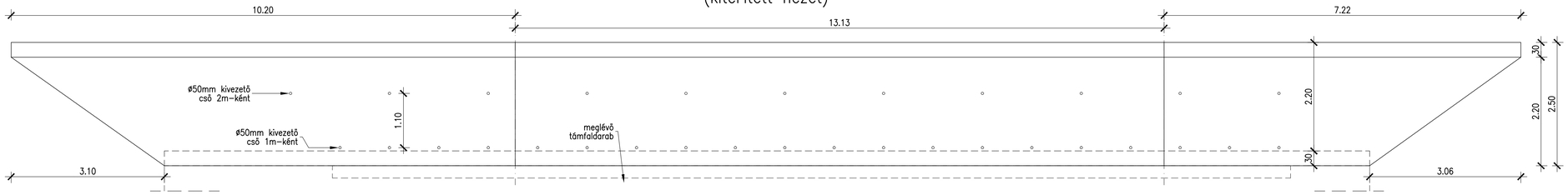

FELÜLNÉZET 1:50

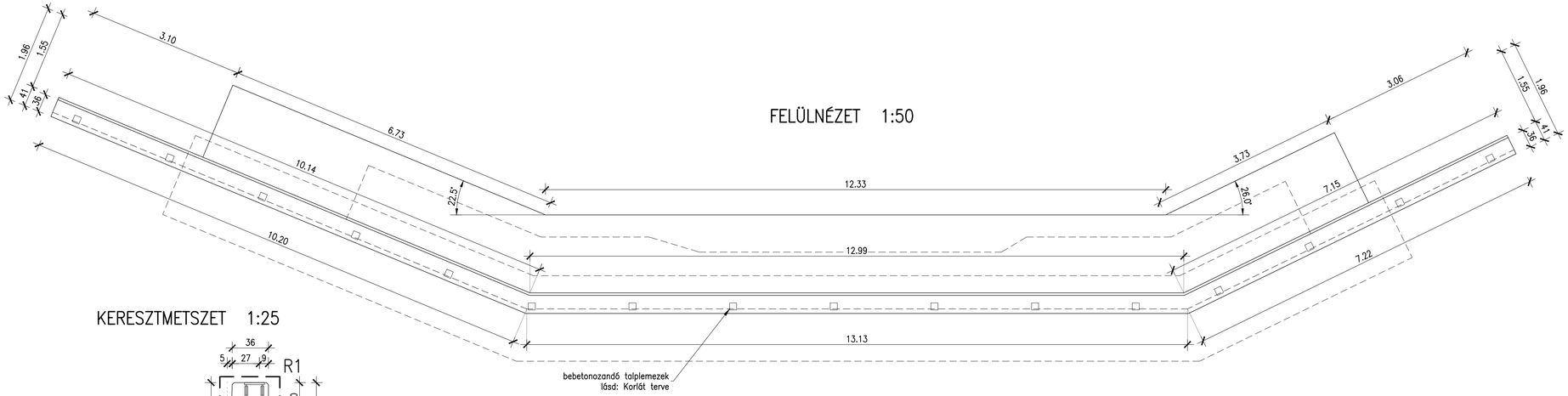

KERESZTMETSZET 1:25

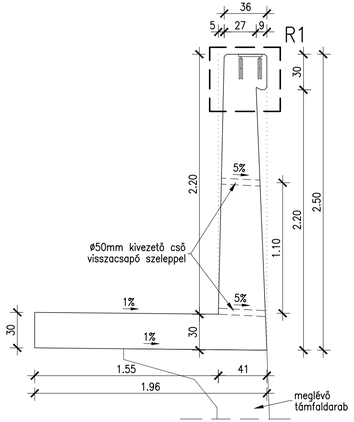

R1 RÉSZLET 1:10

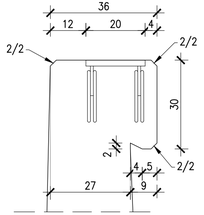

MEGJEGYZÉSEK

1. A méretek a gyártás és a kivitelezés előtt a helyszínen ellenőrizendők.
2. Az alépítmény földdel érintkező felületeit 2 réteg bitumenmázas szigeteléssel kell ellátni.
3. A látható vasbeton éleket 2/2 élletöréssel kell elkészíteni.
4. A betonacélok betonfedése 40 mm.
5. A "zs" jelű betonacélt ø25mm átmérőjű, 15cm mély furatba kell beragasztani.
6. Anyagminőségek:
   - Beton (MSZ EN 206-2014):
     - szerelőbeton: C16/20-XN(H)-16-F1-100év
     - támfal: C35/45-XF2-XD3-16-F3-100év
   - Cement:
     - egyéb szerkezetek betonjához: CEM I. 42.5
     - támfalhoz (XA1 környezeti osztály): CEM I. 42.5 N-SR0
   - Betonacél (MSZ 339): B500B
7. A visszabontás után a megmaradó támfal felső felületét a laza részek levésésével, majd homokfúvással meg kell tisztítani!
8. A szerkezetbe csak olyan termékek építhetők be, amelyek a megfelelnek a 275/2013.(VII.16.) kormányrendeletnek, mely az építési termék építménybe történő betervezését és beépítését, illetve ennek során a teljesítmény igazolásának részletes szabályait előírja.
9. Minden, a tervben megnevezett termék helyettesíthető vele műszakilag egyenértékű gyártmánnyal.
10. Egyéb megjegyzéseket lásd a Műszaki leírásban.

Változat	Dátum	Tervező	Felelős terv.	Ellenőr	Módosítás tárgya

Megrendelő:
MÁV FKG Kft.
H-5137 Jászkisér, Jászladányi út 10.
www.mavcsoport.hu/mav-fkg/

Beruházás megnevezése:
Felsőnyék - Mezőhídvég állomásköz 501+36 hm szelvényében partvédmű helyreállítás tervezés

Generáltervező:
UNIQUE-PLAN Kft.
H-1138 Budapest
Úszódaru u. 14. I/6.
www.firstplan.hu

Ügyvezető: Csurilla Imre
Projektvezető: Hasprai Alexandra

Szakági tervező:
UNIQUE-PLAN Kft.
H-1138 Budapest
Úszódaru u. 14. I/6.
www.firstplan.hu

Ügyvezető: Csurilla Imre
Felelős tervező: Csurilla Imre HT 01-1050
Tervező: Kádár Péter
Ellenőr:

Szakág:
MŰTÁRGY TERVEZÉS

Részművelet:
TÁMFAL ZSALUZÁSI TERVE

Tervfázis: Kiviteli terv
Tervszám: UP-2017-27

Dátum:	Méretarány:	Rajzméret:	Rajzszám:
2017.07.14.	M=1:50, 1:25	420 x 870	MT-K-202-01