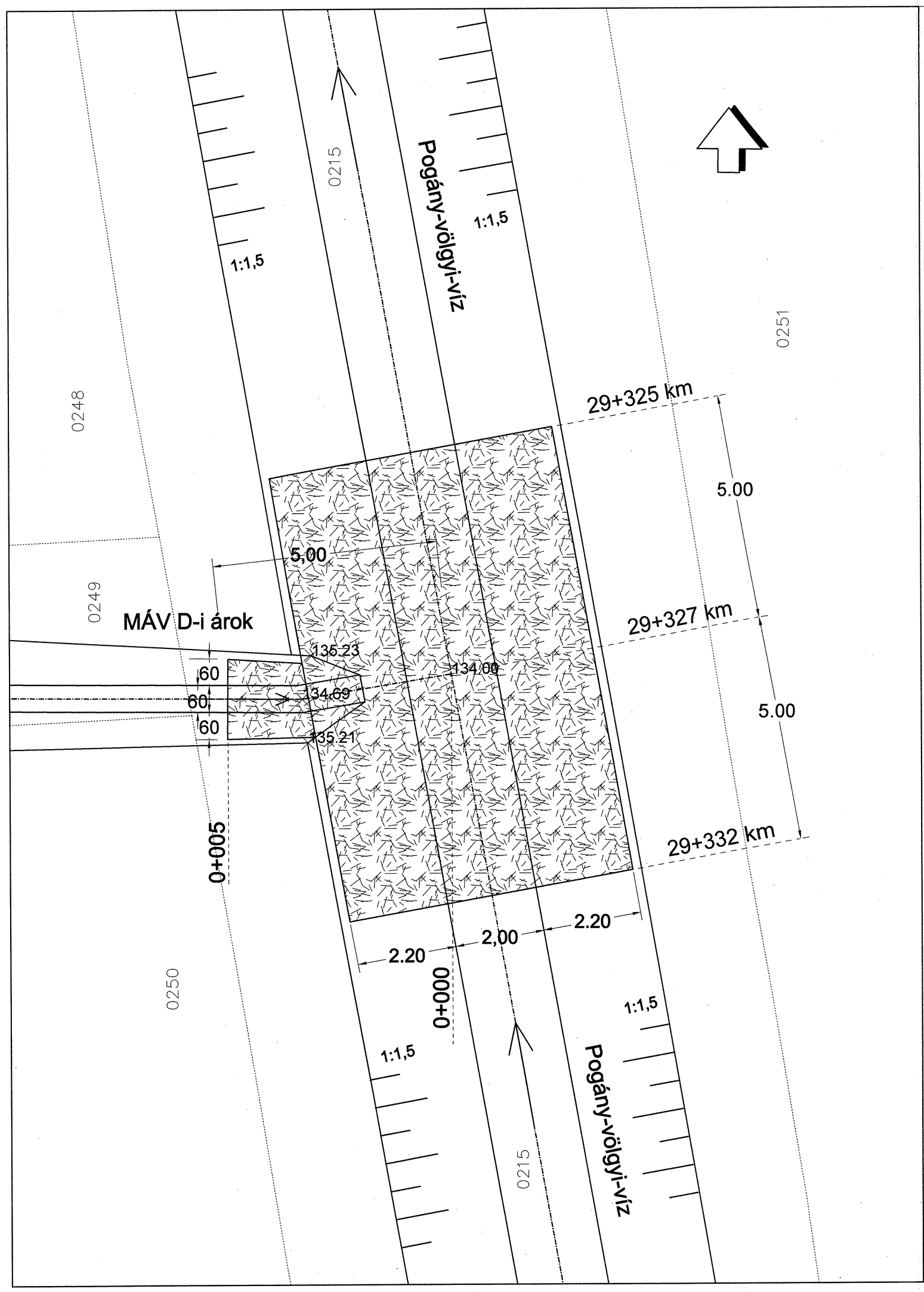

Medervédelem a Pogány-völgyi-víz 29+322 km - 29+332 km szelvényei között

1:50

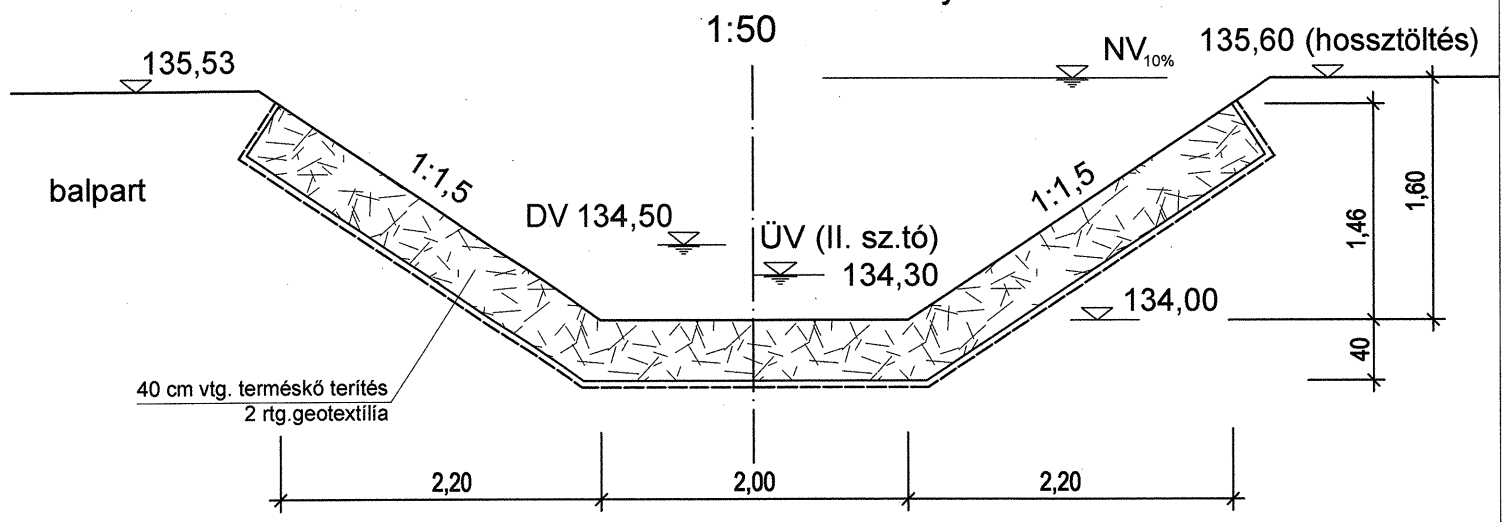

Medervédelem a D-i árok 0+003 km - 0+005 km szelvényei között

1:50

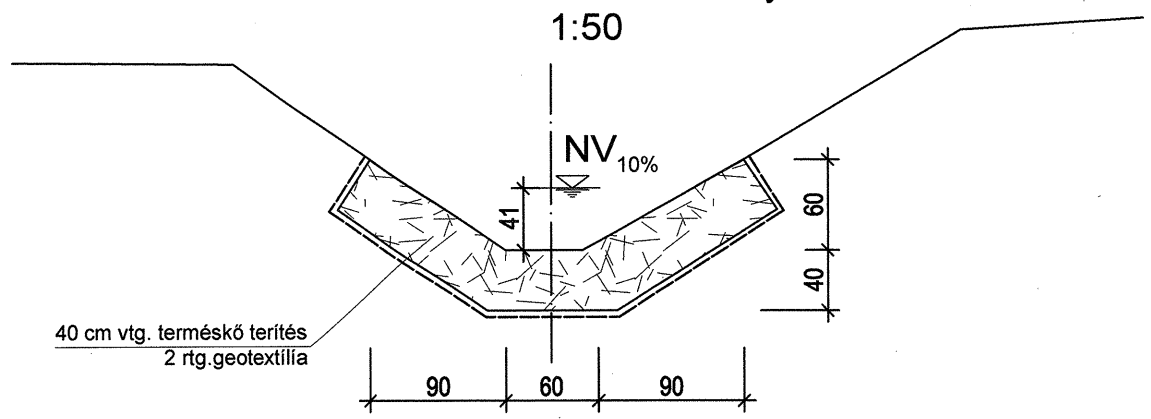

ANYAGMINŐSÉGEK:

Kőterítés	vízépítési terméskő, d =10 - 40 cm
Geotextília	200 gr/m^2

A magassági adatok a Balti alapszintre vonatkoznak.

FŐMTERV	FŐMTERV Mérnöki Tervező Zrt. 1024 Budapest, Lövőház utca 37.	Telefon: +36 1 345 9500 Fax: +36 1 345 9550 www.fomterv.hu	Dátum: 2016. árpilis 25.
A tervezés tárgya: **Osztopán vasútállomás csapadékvíz elvezető rendszerének jókarba helyezése** Ajánlati terv			Tervszám: 27.15.022
			Iroda: Környezetmérnöki és vízépítési csoport
Tervező: FŐMTERV Mérnöki Tervező Zrt.	Megrendelő: MÁV Zrt. Fejlesztési és Beruházási Főigazgatóság Műszaki Lebonyolítás		Rajzszám: R-13
A tervrajz megnevezése: Torkolati medervédelem a Pogányvölgyi-vízfolyás 29+327 km szelvény környezetében			Méretarány: 1:50; 1:100
			Rajzméret: 0,12 m²

Tervező:	Belső ellenőr:	Csoportvezető:	Közműtervezési Igazgató:	Elnök - Vezérigazgató:	Bíráló biz. elnöke:
Vereczkey Zsolt VZ-TER 01-0590	Varga T. Klára	Kober Tamás	Sali Emil	Keszthelyi Tibor	Kober Tanmás